CAMPAINHA ELETRÔNICA DUETO

Com a campainha eletrônica dueto não será mais necessário adivinhar de qual entrada da casa a visita está tocando. Dois sons distintos permite identificar imediatamente se é a porta da frente ou a porta dos fundos e evita o desconforto de ter que verificar ambas as entradas. Equipado com um som eficiente como o de uma campainha cigarra, esse produto garante que a campainha será ouvida de qualquer cômodo da casa, mesmo com portas fechadas ou ruídos de fundo. Construída com materiais de alta qualidade, a campainha dueto é duradoura e resistente, garantindo anos de funcionamento sem problemas e além de funcional, o design moderno se integra perfeitamente a qualquer decoração, complementando a estética de qualquer residência. Sem complicações, a instalação é rápida e simples, permitindo usufruir dos benefícios imediatamente.



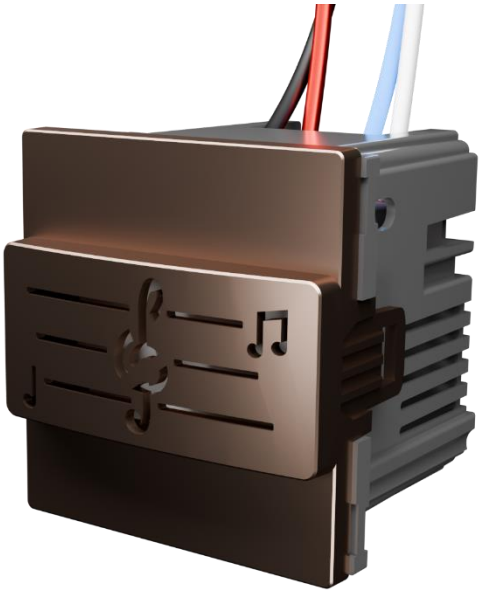

1 ANO DE GARANTIA

Características Técnicas:

- Tensão de Alimentação: 90 à 240 VAC | 50/60Hz;
- Intensidade sonora: ≈80db à 1m;
- Proteção contra sobretensão e curto-circuito;
- Ligação a fios (fase-neutro ou fase-fase | Retorno 1 (som 1) e Retorno 2 (som 2));
- Disponível para as linhas: Bianco PRÓ, Bliss PRÓ, Inova PRÓ, Inovao PRÓ Class e Murano;
- Somente para uso interno: IP20;
- Componentes: Plásticos, componentes elertônicos e ligas metálicas;
- Material termoplástico Auto-extiguível.

Alumbra Produtos Elétricos e Eletrônicos Ltda.
CNPJ 59.114.777/0001-20
INSC. EST. 635.023.191.116
sac@alumbra.com.br

Unidade Fabril
Rua Guimarães Rosa, 450
São Bernardo do Campo - SP
CEP 09851-380
Fone: + 55 11 4393-9300

SAC 0800-193130
www.alumbra.com.br

Esquema de ligação:

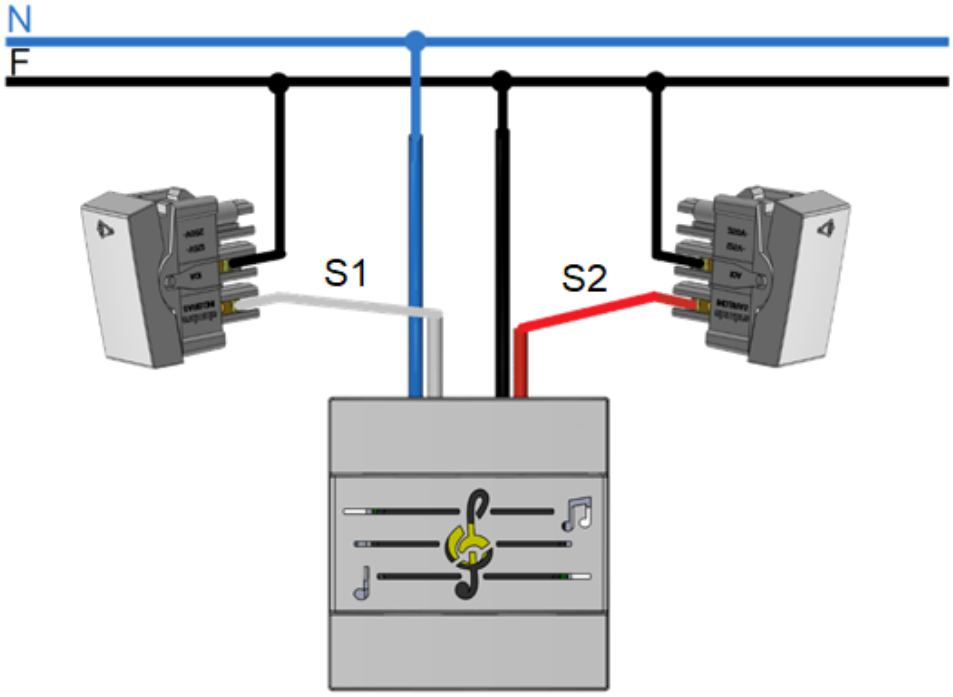

Dimensões:

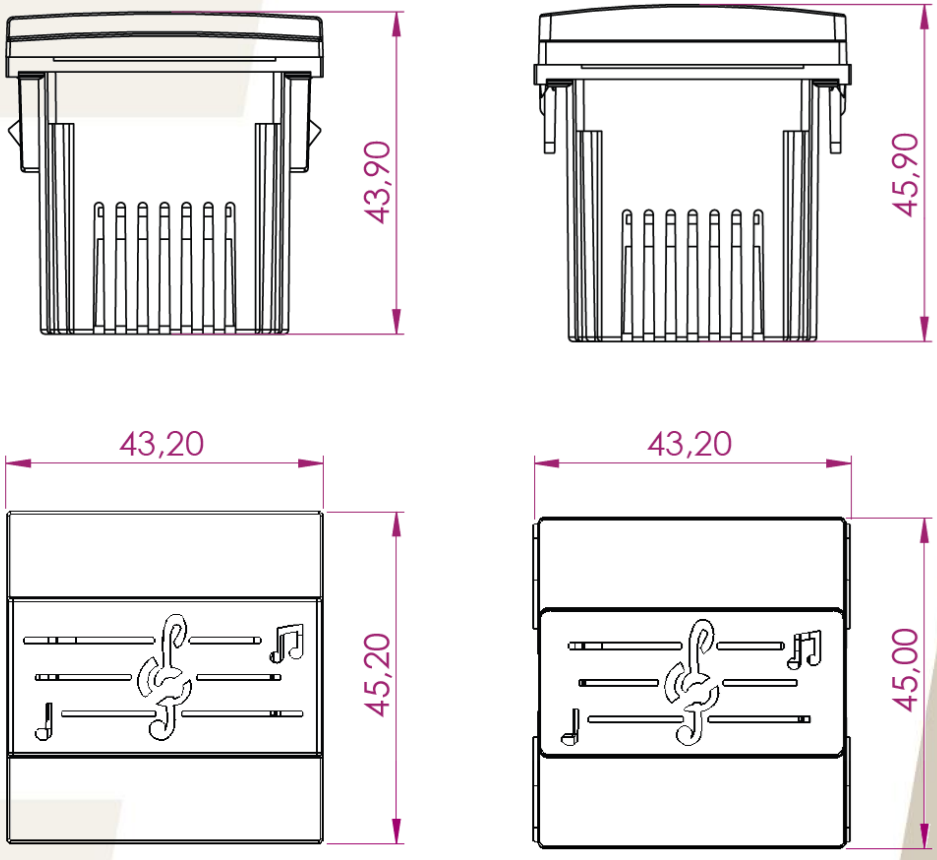

Alumbra Produtos Elétricos e Eletrônicos Ltda.
CNPJ 59.114.777/0001-20
INSC. EST. 635.023.191.116
sac@alumbra.com.br

Unidade Fabril
Rua Guimarães Rosa, 450
São Bernardo do Campo - SP
CEP 09851-380
Fone: + 55 11 4393-9300

SAC 0800-193130
www.alumbra.com.br